糸満市行政機構図（令和５年度）

令和５年４月１日現在

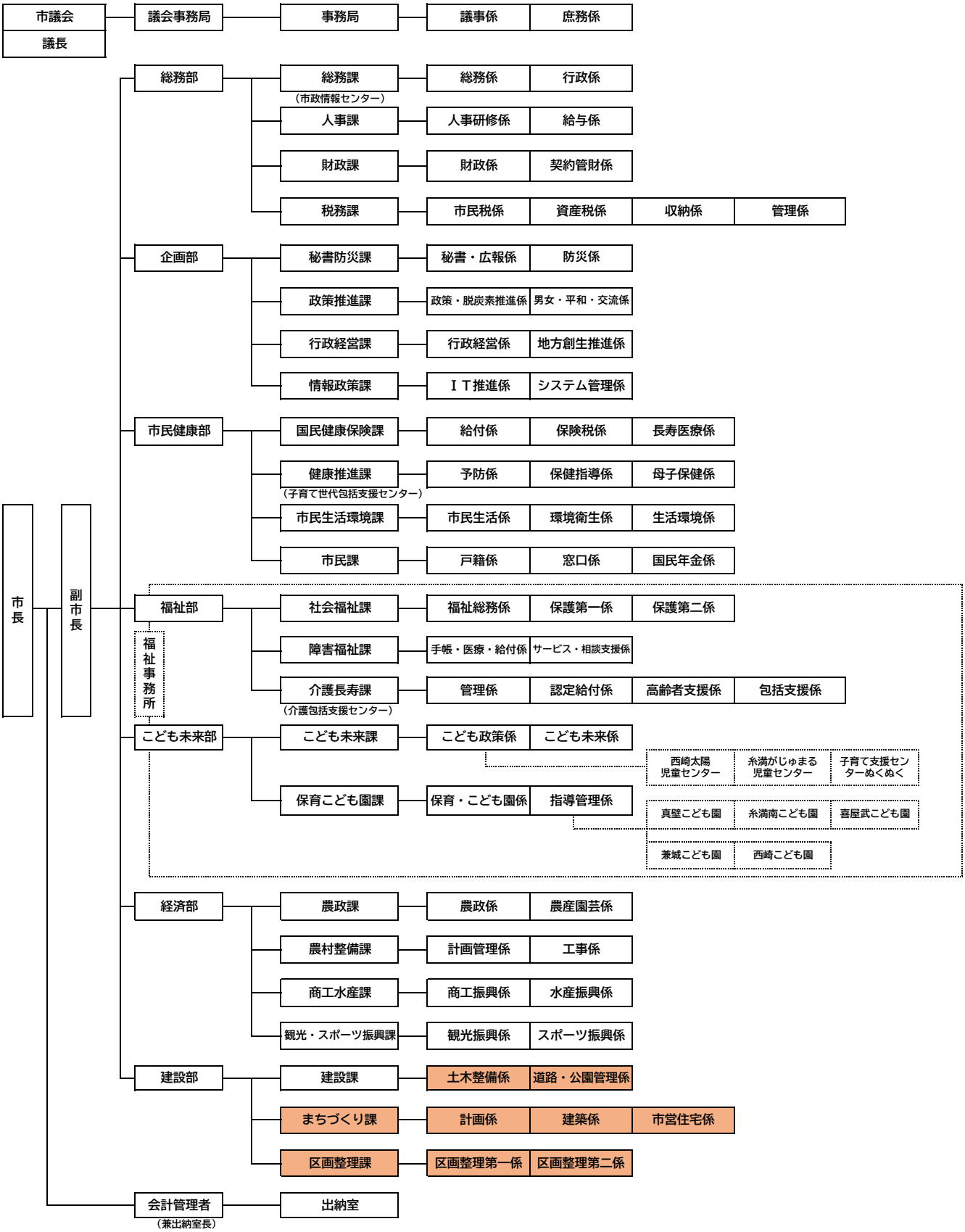

糸満市行政機構図（令和５年度）
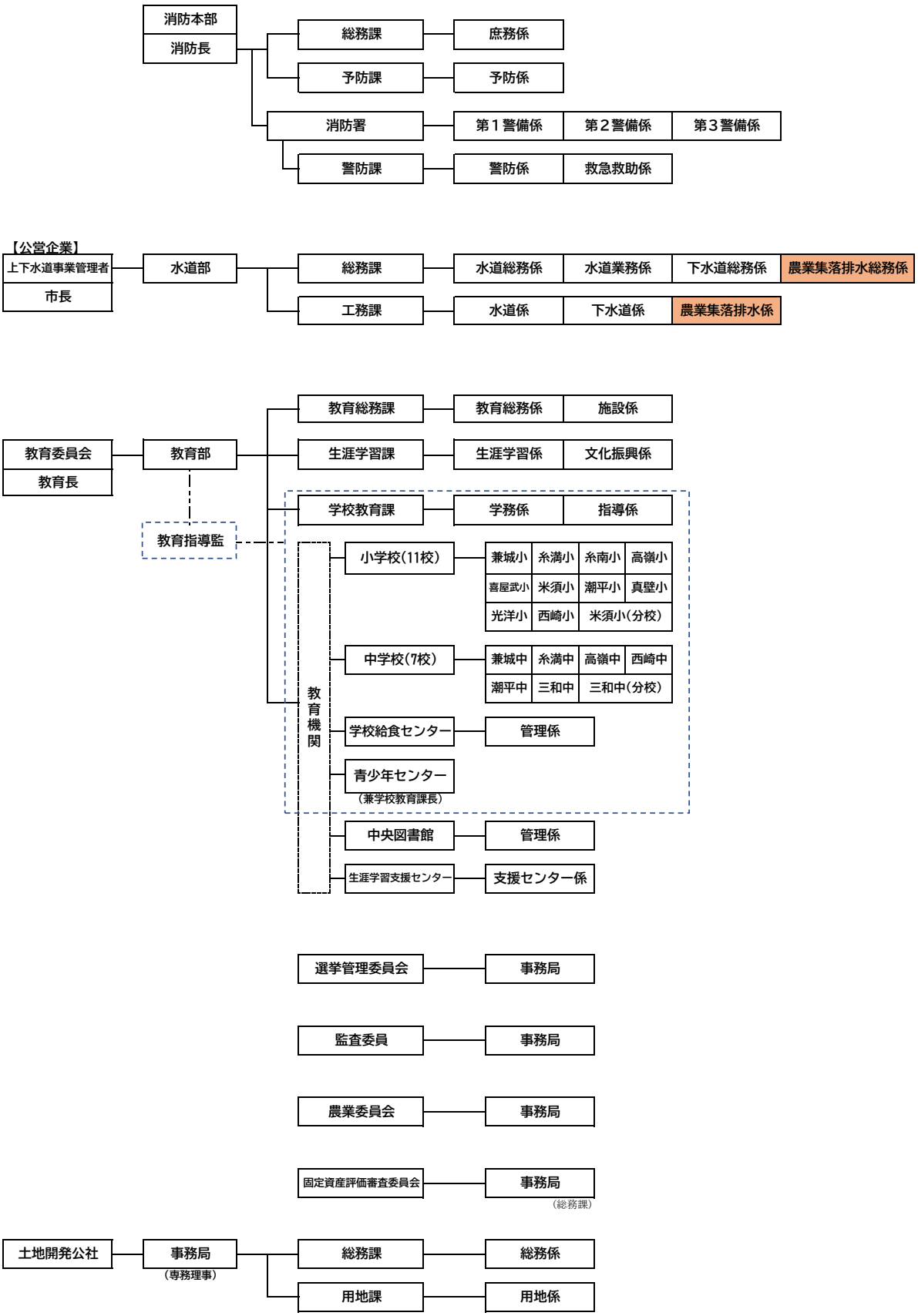
令和５年４月１日現在